www.misa-coldrooms.com

COLD ROOMS

Misa selection for Epta

MASTERY IN COLDROOMS

Una maestria unica sul mercato

Fin dal 1969, la storia e l'esperienza Misa fondono una sapiente tradizione e una spiccata dote tecnologica, ottenendo successi riconosciuti in tutto il mondo. Misa ha infatti ottenuto numerose certificazioni – come nel caso della prestigiosa HACCP, Hazard analysis and critical control points - che riflettono la capacità di creare e offrire prodotti affidabili, innovativi e dalle elevatissime prestazioni.

I nostri prodotti

CELLE COMMERCIALI
MAXICELLE INDUSTRIALI
IMPIANTI FRIGORIFERI

Il pannello Misa: un'eccellenza diversa da tutti

La cella Misa si distingue perché è componibile, facilmente assemblabile e smontabile! E garantisce un alto risparmio energetico, è ecofriendly, plastificata e atossica, per un perfetto isolamento termico.

Componibile: con pannelli, diverse porte e pavimenti che permettono una completa personalizzazione.

Assemblabile con facilità grazie agli esclusivi sistemi di centraggio FAST-FIT e al dispositivo di aggancio brevettato FASTENER.

Smontabile in modo pratico perché è la sola ad assicurare che in fase di montaggio non sia utilizzato alcun tipo di silicone.

Unique mastery on the market

Founded in 1969, the history and experience of Misa merge traditional know-how with remarkable technological skill, to achieve worldwide success. Misa has obtained numerous certifications – as in the case of the prestigious HACCP, Hazard analysis and critical control points – which reflect the ability to create and offer reliable, innovative and high-performance products.

Our products:

COMMERCIAL COLD ROOMS
LARGE INDUSTRIAL COLD ROOMS
REFRIGERATION UNITS

Misa panel: insulation excellence

The Misa coldroom sets itself apart being modular and easy to assemble and disassemble!
It also guarantees high energy saving, is eco-friendly, pvc-coated and non-toxic, for perfect thermal insulation.

Modular: panels, doors and floors choice allow complete personalization.

Assembly: easy, thanks to the exclusive FAST-FIT centring systems and to the patented interlocking device FASTENER.

Disassembly: practical; the only coldrooms with silicone-free assembly.

Indice
Index

Modularità Misa 4
Misa modularity

Celle precalcolate KLC 5
KLC precalculated Cold Room

Porte e Sportelli 7
Doors and Hatches

Pavimenti 16
Floors

Armadi e Minicelle 19
Mini-Coldrooms and Cabinets

La Società si riserva il diritto di apportare modifiche tecniche senza preavviso.
The company reserves the right to modify these models without previous notice.

Modularità dei Pannelli Misa
Modularity of Misa Panels

CELLA STANDARD Modulo 20 cm
STANDARD COLD ROOM Module 20 cm

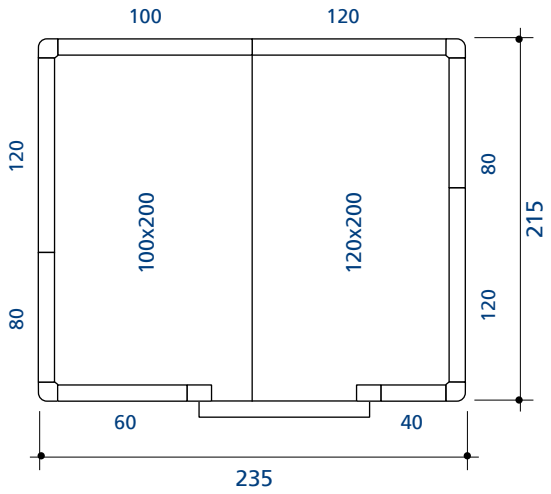

Modularità standard 20 cm

Le nostre celle commerciali sono ora configurate con una modularità di 20 cm in ciascuna delle tre dimensioni (lunghezza, larghezza e altezza).

La modularità prevista nel sistema dei Pannelli MISA, è in grado di soddisfare qualsiasi esigenza di composizione di celle o complessi celle senza limiti di estensione.

20 cm standard modularity

Our commercial cold room are shape by 20 cm modularity for each dimension (length, width and height).

The modularity contemplated in the MISA Panel System can satisfy any needs of composing Cold rooms or Combined cold rooms without any limits of extension.

Misa standard range

DIMENSIONI PANNELLI PANEL DIMENSIONS

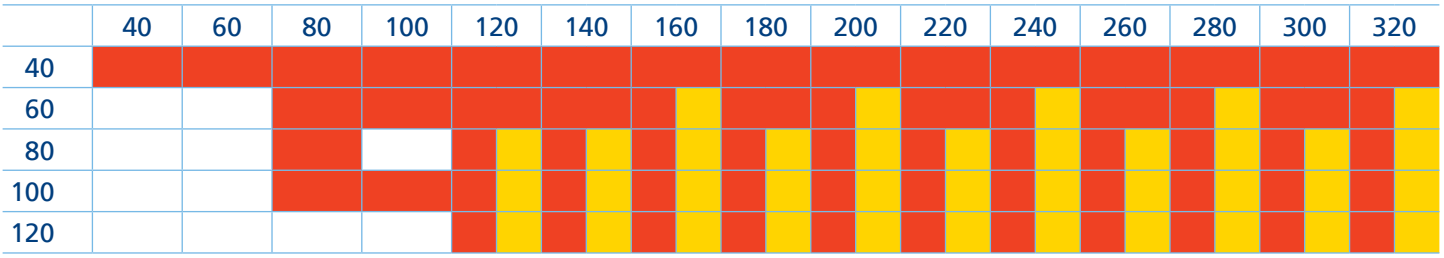

PARETI / SOFFITTI WALL / CEILING PAVIMENTO FLOOR

Esempio di adattabilità del modulo, rispetto a tipologie architettoniche particolarmente articolate

Example of how a module can be adjusted to particularly articulated architectural typologies

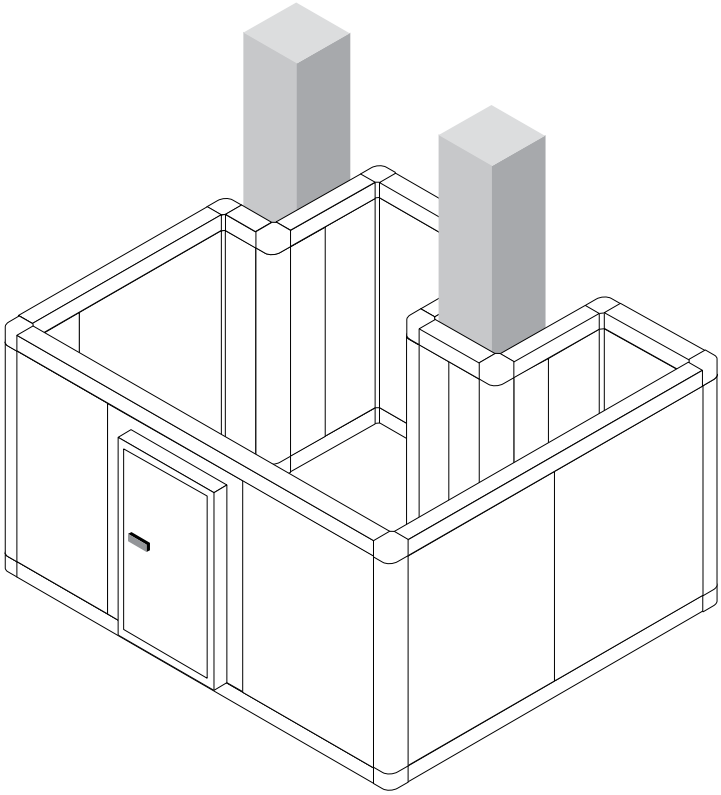

Celle Precalcolate KLC

Precalculated Cold Rooms KLC

le Precalcolate KLC
calculated Cold Rooms K

Celle Precalcolate KLC
Caratteristiche e Note esplicative

Precalculated Cold Rooms KLC
Standard Features and Explanatory notes

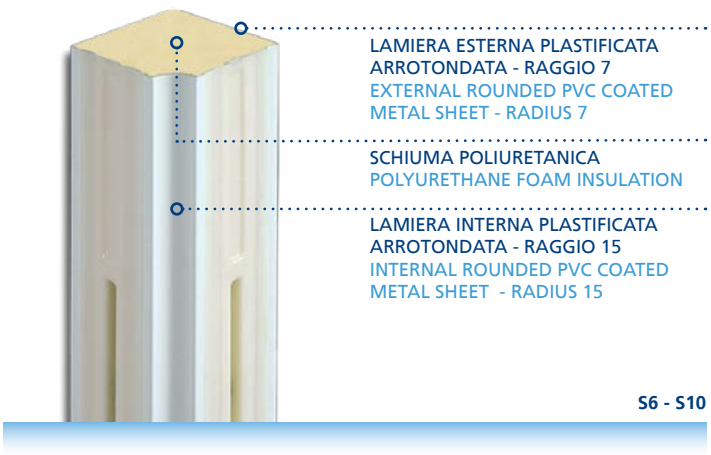

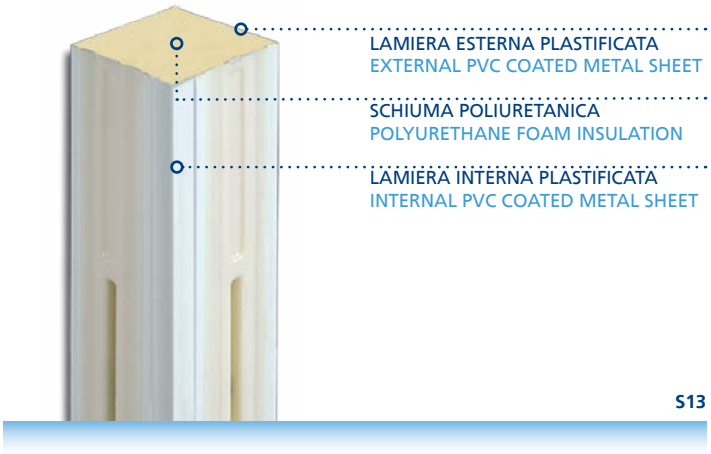

PENTANE

PATENTED TECHNOLOGY

- **Pannelli in lamiera zincata e plastificata atossica 120 micron.**
- Pavimento carrellabile P400.
- Angolari verticali ed orizzontali realizzati in lamiera plastificata ed iniettati con schiuma poliuretanica. Gli angolari S6 e S10 sono arrotondati sia all'interno che all'esterno.
- Porta luce di passaggio cm 95x190h.
- Maniglia esterna con chiave e sblocco interno di sicurezza.
- Le porte frigorifere per gli spessori 10 e 13 cm sono dotate di cavo riscaldante e valvola di compensazione applicata.
- Le celle senza pavimento sono dotate di profilo ad "U" ed accessori per il fissaggio.

- **120 microns atoxic galvanized and PVC coated steel sheet panels.**
- Roll-in floor P400.
- Horizontal and vertical edges made by PVC coated metal sheet injected with polyurethane foam. The edges S6 and S10 are rounded internally and externally.
- Door clear passage cm 95 x 190 h.
- External door handle with key lock and internal safety release.
- Door thickness 10 and 13 cm are supplied with heating elements and equalizing valve.
- Cold rooms without floor are equipped with "U " profiles and assembly accessories.

Porte e Sportelli
Doors and Hatches

Porte e Sportelli
Doors and Hatches

Porte semincassate per celle precalcolate

Semi rebate doors for precalculated coldrooms

Porte PP - PN

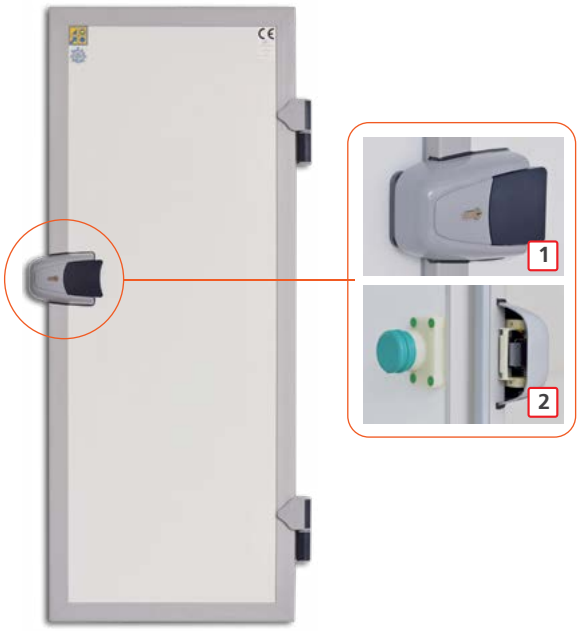

PATENTED TECHNOLOGY

PENTANO
PENTANE

Doors PP - PN

CARATTERISTICHE STANDARD

- Premontata su pannello parete S6-S10, h200/h240cm. Tampone in lamiera zincata plastificata atossica isolato con poliuretano iniettato.
- Profili di finitura tampone e vano porta in PVC.
- Cavo riscaldante e valvola di compensazione per le porte a temperatura negativa.
- Cerniera a rampa in materiale composito resistente alla corrosione.
- Chiusura con chiave (1) sblocco interno di sicurezza (2) in materiali resistenti alla corrosione.

STANDARD FEATURES

- Pre-installed on wall panel S6-S10, h200/h240. Door leaf in galvanized no toxic-PVC coated steel sheet with polyurethane insulation.
- Door leaf and door way finishing profiles in PVC.
- Heating cable and equalizing valve for negative temperature doors.
- Self-closing hinges in composite corrosion-proofing material.
- Locking system (1) with internal safety release (2) in corrosion proofing material.

Sportelli SP2 - SN2

PATENTED TECHNOLOGY

PENTANO
PENTANE

Hatches SP2 - SN2

CARATTERISTICHE STANDARD

- Premontata su pannello parete S6-S10, h200/h240cm. Tampone in lamiera zincata plastificata atossica isolato con poliuretano iniettato.
- Profili di finitura tampone e vano porta in PVC.
- Cavo riscaldante e valvola di compensazione per le porte a temperatura negativa.
- Cerniera a rampa in materiale composito resistente alla corrosione.
- Chiusura con chiave (1) sblocco interno di sicurezza (2) in materiali resistenti alla corrosione.

STANDARD FEATURES

- Pre-installed on wall panel S6-S10, h200/h240. Door leaf in galvanized no toxic-PVC coated steel sheet with polyurethane insulation.
- Door leaf and door way finishing profiles in PVC.
- Heating cable and equalizing valve for negative temperature doors.
- Self-closing hinges in composite corrosion-proofing material.
- Locking system (1) with internal safety release (2) in corrosion proofing material.

Porte per celle precalcolate

Precalculated cold rooms doors

Porte PP - PN

PATENTED TECHNOLOGY

PENTANO
PENTANE

Doors PP - PN

CARATTERISTICHE STANDARD

- Premontata su pannello parete S6-S10-S13, h200/h220/h240cm. Tampone in lamiera zincata plastificata atossica isolato con poliuretano iniettato.
- Finitura del tampone con profili in alluminio anodizzato. Profilo di finitura vano porta in PVC.
- Cavo riscaldante e valvola di compensazione per le porte a temperatura negativa.
- Cerniera a rampa in materiale composito resistente alla corrosione.
- Chiusura con chiave (1) sblocco interno di sicurezza (2) in materiali resistenti alla corrosione.

STANDARD FEATURES

- Pre-installed on wall panel S6-S10-S13, h200/h220/h240. Door leaf in galvanized no toxic-PVC coated steel sheet with polyurethane insulation.
- Door leaf finishing profiles in anodized aluminium. Door way finishing profiles in PVC.
- Heating cable and equalizing valve for negative temperature doors.
- Self-closing hinges in composite corrosion resistant material.
- Locking system (1) with internal safety release (2) in corrosion proofing material.

Porte a due battenti 2B

PATENTED TECHNOLOGY

PENTANO
PENTANE

Double wing doors 2B

CARATTERISTICHE STANDARD

- Porta a doppio battente con guarnizione a doppia aletta a tenuta termica, senza montante centrale, con apertura indipendente di ciascuna anta.
- Rivestimento in lamiera plasticata con isolazione poliuretano densità 40kg/m3.
- Spessore 60 mm.
- Cerniere montanti.
- Chiusura con dispositivo idraulico.
- Maniglie fisse in alluminio anodizzato.
- Solo per temperatura positive.

STANDARD FEATURES

- Double wing door with a double sealed gasket, without a central post. Both wings can be opened independently.
- Door leaf in galvanized PVC coated steel sheet polyurethane insulation.
- 60 mm thick.
- Rising hinges.
- Hydraulic closing device.
- Fixed anodised aluminium handles.
- Only for positive temperature.

Porte Scorrevoli Commerciali
PPS8 - PNS8 / PPS9 - PNS9

Commercial Sliding Doors
PPS8 - PNS8 / PPS9 - PNS9

CARATTERISTICHE STANDARD

- Premontata su pannello parete S6-S10, h200/h220/h240cm. Tampone in lamiera zincata plastificata atossica isolato con poliuretano iniettato.
- Finiture del tampone con profili in alluminio anodizzato e del telaio con profili in pvc.
- Soglia e battente riscaldati per la versione PNS (temp. negativa).

STANDARD FEATURES

- Pre-installed on wall panel S6-S10, h200/h220/h240. Door leaf in galvanized no toxic-PVC coated steel sheet with polyurethane insulation.
- Door blade finished with smooth anodized aluminium sections, door frame finished with PVC sections.
- Threshold and door leaf heated with heating cable in the PNS (negative temperature) version.

PATENTED TECHNOLOGY

PENTANO
PENTANE

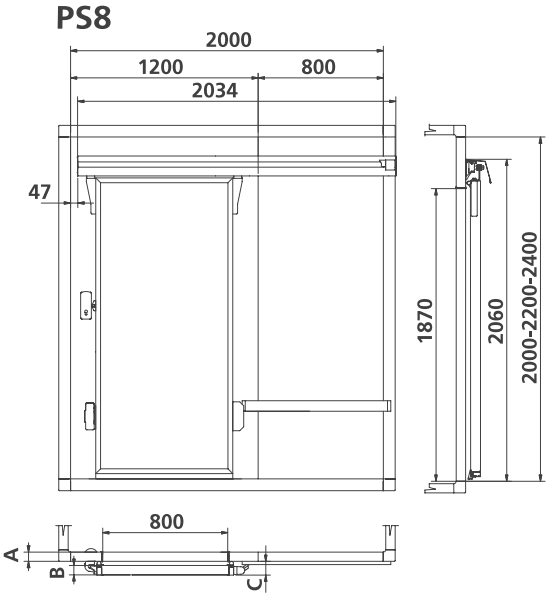

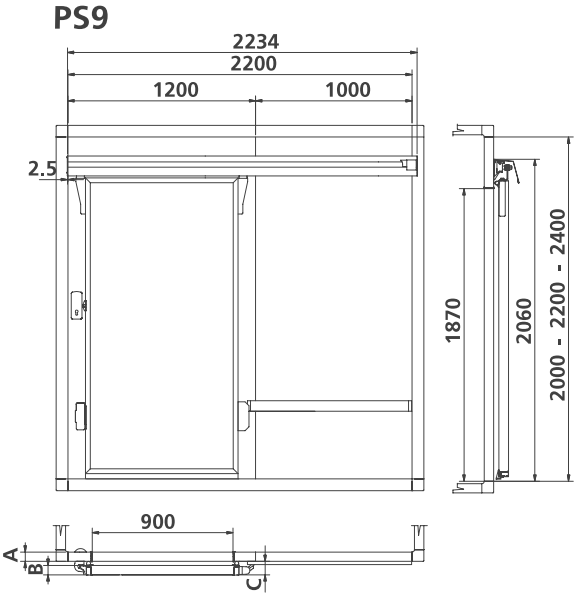

Porte a battente industriali con telaio in PVC IP - IN

Industrial hinged doors with PVC frame IP - IN

PATENTED TECHNOLOGY

PENTANO
PENTANE

CARATTERISTICHE STANDARD

- **TELAIO PORTA**: profilo PVC antiurto RAL 9010 con resistenza elettrica integrata per applicazioni in bassa temperatura. Rivestimento Inox in opzione
- **TAMPONE**: in lamiera zincata e plastificata atossica isolato con P.U. iniettato. Profili di finitura in alluminio anodizzato con guarnizione in PTE
- **SOGLIA**: in lamiera zincata, montata su telaio, con resistenza elettrica integrata per applicazioni in bassa temperatura . Adatta al passaggio di carrelli elevatori
- **MANIGLIE**: maniglia esterna rinforzata con sblocco interno di sicurezza. Chiusura a chiave in opzione
- **CERNIERE**: a rampa in materiale composito resistente alla corrosione ed alle basse temperature
- Profili di raccordo in lamiera plastificata RAL 9010 per installazione porta su pannelli parete di qualsiasi spessore

STANDARD FEATURES

- **DOOR FRAME**: RAL 9010 shockproof PVC profile with integrated electric heater for negative application . Stainless steel AISI 304 cover as option.
- **DOOR LEAF**: RAL 9010 pvc coated steel sheet with PUR insulation and frame in anodized aluminium profiles with high resistance PTE rubber gasket
- **THRESHOLD**: Galvanized metal sheet as standard suitable for trolley passage with integrated heater for negative application
- **HANDLES**: Reinforced external handle with internal safety release. Key lock as option.
- **HINGES**: Self-closing hinges in composite material, low temperature and corrosion resistant
- Door way finishing profiles in RAL9010 pvc coated steel sheet for installation in every thickness wall panels

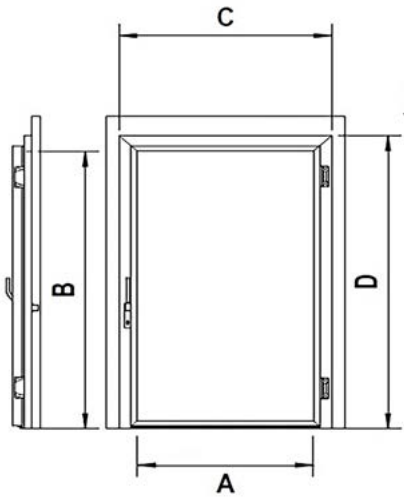

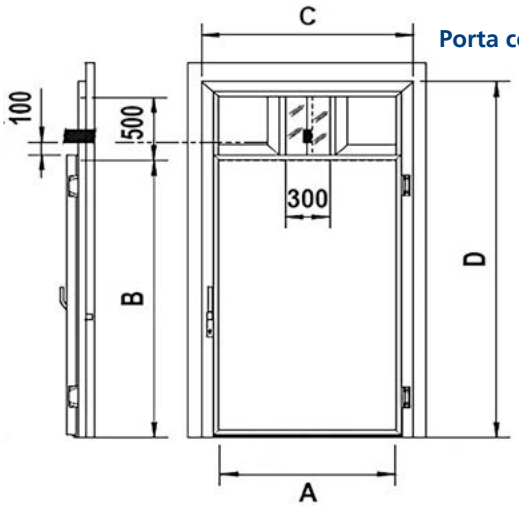

Porta con guidovia Door with meat rail

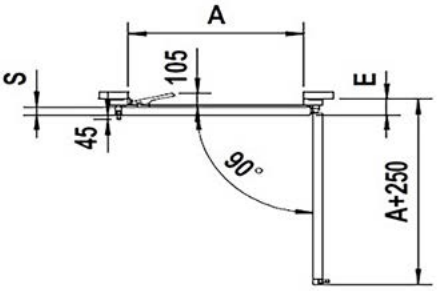

Porte scorrevoli industriali con telaio in PVC IPS - INS

Industrial sliding doors with PVC frame IPS - INS

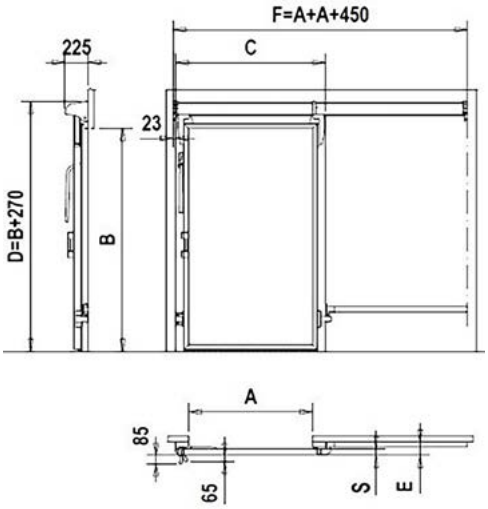

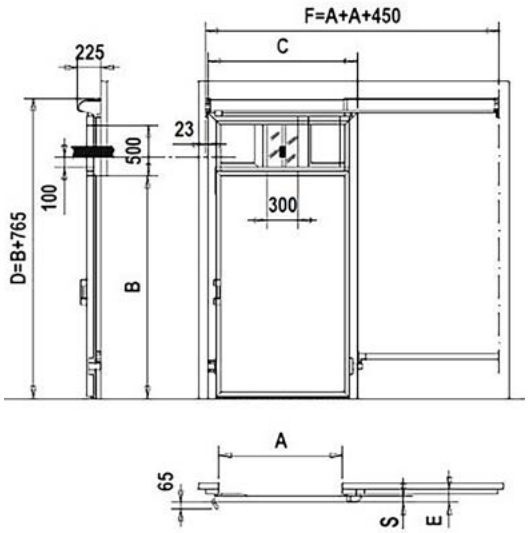

CARATTERISTICHE STANDARD

- **TELAIO PORTA**: Profilo PVC antiurto RAL 9010 con resistenza elettrica integrata per applicazioni in bassa temperatura. Rivestimento Inox in opzione
- **TAMPONE**: in lamiera zincata e plastificata atossica isolato con P.U. iniettato. Profili di finitura in alluminio anodizzato con guarnizione in PTE
- **SOGLIA**: in lamiera zincata, montata su telaio, con resistenza elettrica integrata per applicazioni in bassa temperatura . Adatta al passaggio di carrelli elevatori
- **MANIGLIE** : Maniglia esterna rinforzata con sblocco interno di sicurezza. Chiusura a chiave in opzione
- **SISTEMA DI SCORRIMENTO** : guida superiore ed inferiore in alluminio anodizzato con fine corsa integrato. Staffe supporto tampone e ruote in materiale composito. Meccanismo di regolazione posizione porta. Carter di protezione in lamiera plastificata in opzione
- Profili di raccordo in lamiera plastificata RAL 9010 per installazione porta su pannelli parete di qualsiasi spessore. Profili inox in opzione

STANDARD FEATURES

- **DOOR FRAME** : RAL 9010 shockproof PVC profile with integrated electric heater for negative application . Stainless steel AISI 304 cover as option.
- **DOOR LEAF** : RAL 9010 pvc coated steel sheet with PUR insulation and frame in anodized aluminium profiles with high resistance PTE rubber gasket
- **THRESHOLD** : Galvanized metal sheet as standard suitable for trolley passage with integrated heater for negative application
- **HANDLES** : Reinforced external handle with internal safety release. Key lock as option.
- **SLIDING MECHANISM** : Anodized aluminium upper/ lower rail with integrated damper. High resistance plastic wheels and ddor-leaf support brackets. Adjustable door position mechanism. Protection cover in pvc-coated steel sheet as option
- Door way finishing profiles in RAL9010 pvc coated steel sheet for installation in every thickness wall panels. Stainless steel AISI 304 profiles as option

PATENTED TECHNOLOGY

MVS MISA VACUUM SYSTEM

FOR ENVIRONMENT

PENTANO
PENTANE

La larghezza della luce di porte di serie minore di 26 mm rispetto al dato nominale (es: la porta 160x240 ha luce netta di 1574x2400 mm)

The clear passage of the standard door is less 26 mm in comparison to the nominal width (f.ex. the door 160x240 has clear passage of 1574x2400mm)

Porte va e vieni
PV

PATENTED TECHNOLOGY

PENTANO
PENTANE

Double action swinging door
PV

CARATTERISTICHE STANDARD

- Una o due ante spessore 37 mm con rivestimento in lamiera (bianco ral 9016) zinco-plastificata con isolazione in poliuretano.
- Cerniera doppio effetto in nylon grigio a 90°.
- Oblò 600x300 in vetro di sicurezza spessore 6 mm.
- Rivestimento del vano porta con profili in alluminio anodizzato naturale. Fissaggio con rivetti non in vista.
- Paracolpi inferiore in acciaio inox aisi 304 (h =310).

STANDARD FEATURES

- One or two door wings, 37 mm thick, in PVC coated galvanized steel sheet (white ral 9016), polyurethane insulation.
- 90° grey nylon double action hinges.
- Safety glass portlight 600x300 thickness 6 mm.
- Door way in natural anodised aluminium profiles. Fixed with hidden rivets.
- AISI 304 stainless steel lower kickplate h=310 mm.

OPZIONI

- "BUMPER" in materiale plastico h=140 mm.
- Paracolpi inferiore inox aisi 304 h=620 mm.

OPTIONS

- Black plastic bumper h=140mm.
- AISI 304 stainless steel lower kickplate h=620 mm.

PV14 - PV16 - PV20 - PV24

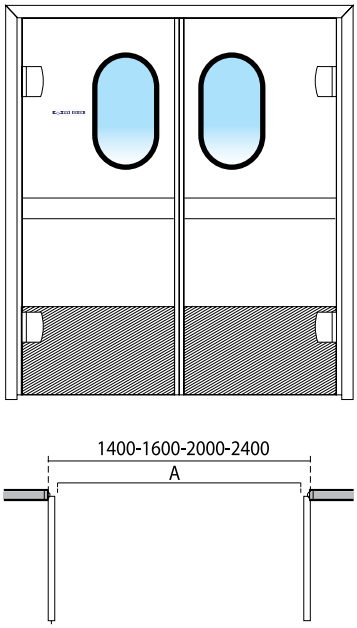

PV8 - PV10 - PV12

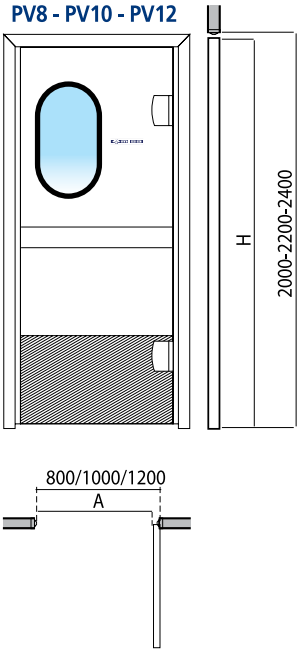

Infissi Alluminio a taglio termico
FX

Double glass internal windows for positive temperature
FX

CARATTERISTICHE STANDARD

- Cornice interna ed esterna in alluminio RAL9010 con rivetti nascosti senza ponte termico.
- Le vetrate sono adatte per laboratori (temp. +12 C +14°C) e per celle frigorifere (temp. 0°C).
- La vetrata è disponibile con vetrocamera di spessore 60/100 mm

STANDARD FEATURES

- Internal and external aluminium frame RAL9010 with hidden rivets thermal bridge free.
- Double glass windows are suitable for processing rooms (temperature +12+14°C) and coldrooms (temperature 0°C).
- The double glass windows are available in 60/100 mm thickness.

PATENTED TECHNOLOGY MVS MISA VACUUM SYSTEM

FOR ENVIRONMENT PENTANO PENTANE

Porte Telaio alluminio
PAL

Office doors aluminium
PAL

CARATTERISTICHE STANDARD

- Tampone in lamiera preverniciata colore RAL 9010 isolato con poliuretano espanso spessore 40 mm rivestito perimetralmente con profili in alluminio anodizzato naturale.
- Telaio in alluminio anodizzato naturale con sistema di fissaggio a scomparsa.
- Cerniere in acciaio inox.
- Maniglia in materiale plastico con serratura a chiave.

STANDARD FEATURES

- Door leaf 40 mm insulated panel metal sheet painted RAL 9010, with door leaf frame in anodized aluminium profiles.
- Door frame in anodized aluminium with hidden rivets.
- Stainless steel hinges.
- Plastic handle, with key lock.

PATENTED TECHNOLOGY MVS MISA VACUUM SYSTEM

FOR ENVIRONMENT PENTANO PENTANE

Porte a Vetro
PPV - PNV

Glass Doors
PPV - PNV

CARATTERISTICHE STANDARD

- TELAIO: in profilo di alluminio anodizzato naturale sia per impiego TN (SERIE PPV) che per BT (PNV).
- PORTA: cornice in pro lo di alluminio anodizzato naturale. Vetro camera a 3 vetri di cui l'esterno temperato. Vetri riscaldati per BT. Apertura destra (DX) - apertura sinistra (SX) a richiesta.
- ILLUMINAZIONE: già installata sui telai. Disposta verticalmente per ogni montante con strisce a led.

STANDARD FEATURES

- DOOR FRAME in anodized aluminium sections for TN use (PPV model) and for BT use (PNV model)
- DOOR LEAF in anodized aluminium section triple insulated glasses (with airspace and external safety glass) BT heated glasses right opening (DX) (left SX opening on request).
- LIGHTING: the door frames are already fitted with lighting system (strip led).

PATENTED TECHNOLOGY

PENTANO
PENTANE

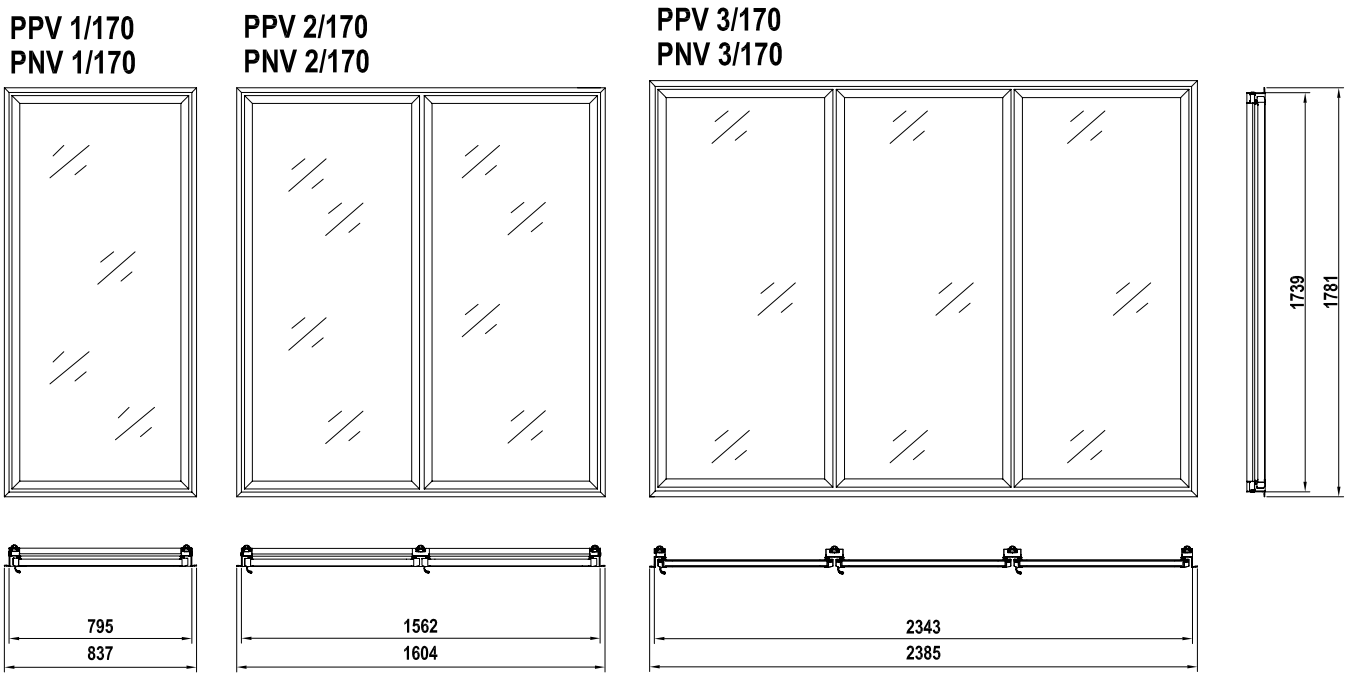

Pavimenti
Floors

Pavimenti
Floors

Pavimento pedonabile PED

Finitura in lamiera di acciaio zincata e plastificata 0,7mm antisdrucciolevole R9 (ISO 10545) con trattamento antibatterico.

Isolazione in poliuretano iniettato D=40 kg/m³

Portata statica * = 1500 kg/m²
Portata puntuale *** = 100 kg

Walk-in floor PED

PVC coated galvanized steel finish thickness 0,7 mm antislip R9 (ISO 10545) with antibacterial treatment.

Insulation with injected polyurethane D=40 kg/m³

Static load * = 1500 kg/m²
Precise load *** = 100 kg

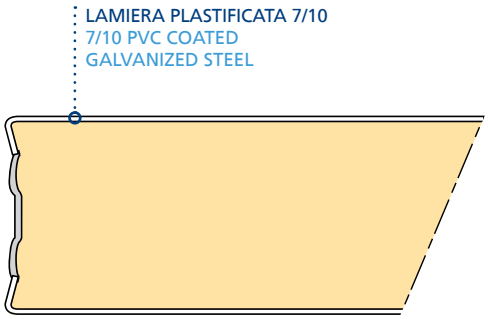

Pavimento carrabile standard P400

Finitura in lamiera di acciaio zincata e plastificata 0,7mm antisdrucciolevole R9 (ISO 10545) con trattamento antibatterico. Supporto di base in legno multistrato da 10mm.

Inserti in legno. Isolazione in poliuretano iniettato D=40 kg/m³

Portata statica * = 4000 kg/m²
Portata dinamica ** = 400 kg
Portata puntuale *** = 140 kg

Standard roll-in floor P400

PVC coated galvanized steel finish thickness 0,7 mm antislip R9 (ISO 10545) with antibacterial treatment. Glued on a 10mm plywood, with wooden support.

Insulation with injected polyurethane D=40 kg/m³

Static load * = 4000 kg/m²
Dynamic load ** = 400 kg
Precise load *** = 140 kg

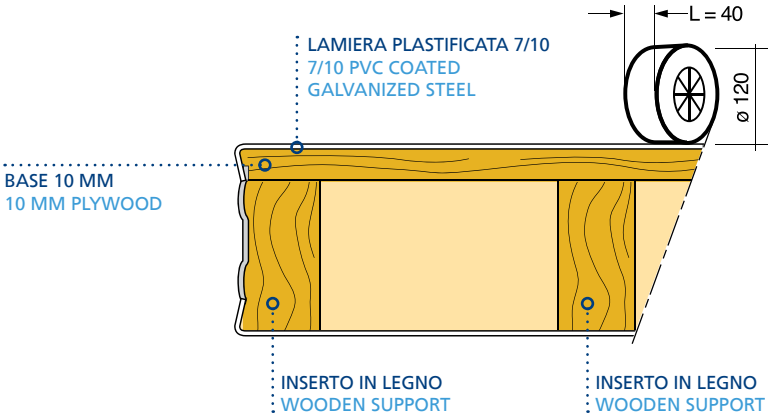

*** Portata statica:** Per pavimenti poggiati su vespaio areato a intervallo 400 mm la portata si riduce del 60%. Su vespaio areato a intervallo 200 mm si riduce del 40%. La portata statica dei pavimenti pedonabili rimane invariata.

**** Portata dinamica:** Su carrello a quattro ruote 120x40 non metalliche (vedi disegno)

***** Portata puntuale:** Si intende un carico su una superficie limitata a cm² 10 (ad esempio un piede di scaffalatura)

****** Condizioni di posa:** appoggio continuo su pavimento in c.a. perfettamente piano)

*** Static load:** For floors having underfloor spacers with 400 mm distance the load is reduced of 60%. Spacers with 200 mm distance the reduction is of 40%. The static load of walk-in floors remains unchanged.

**** Dynamic load:** On a non metalic 4 wheel trolley 120x40 (see drawing)

***** Precise load:** On a limited surface of 10 cm² (for example the foot of shelving)

****** Installation terms: uniform bearing on concrete floor perfectly leveled**

Pavimento carrabile stratificato P1000 ST

Piano di calpestio in laminato fenolico, finitura mandarin spessore 8 mm antisdrucciolevole classe R10 (ISO 10545).

Isolazione in poliuretano iniettato D=40 kg/m³.

Portata statica * = 4000 kg/m²
Portata dinamica ** = 1000 kg
Portata puntuale *** = 600 kg

Roll-in stratified floor P1000 ST

Roll-in surface in phenolic laminated, mandarin finish 8 mm thickness, antislip class R10 (ISO 10545).

Insulation with injected polyurethane D=40 kg/m³.

Static load * = 4000 kg/m²
Dynamic load ** = 1000 kg
Precise load *** = 600 kg

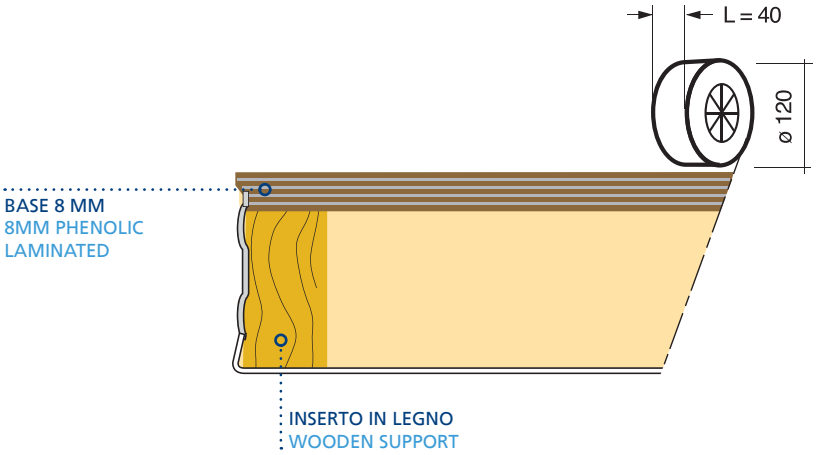

Pavimento carrabile rinforzato P1000 IX

Piano di calpestio in lamiera di acciaio inossidabile AISI 304 rigidizzato spessore 1 mm antisdrucciolevole classe R12 (ISO 10545) incollato su multistrato spessore 15 mm.

Isolazione in poliuretano iniettato D=40 kg/m³

Portata statica * = 5000 kg/m²
Portata dinamica ** = 1100 kg
Portata puntuale *** = 250 kg

Roll-in reinforced floor P1000 IX

Roll in surface in stainless steel AISI 304 rigid finish, 1 mm thickness antislip class R12 (ISO 10545) glued on a 15 mm plywood.

Insulation with injected polyurethane D=40 kg/m³

Static load * = 5000 kg/m²
Dynamic load ** = 1100 kg
Precise load *** = 250 kg

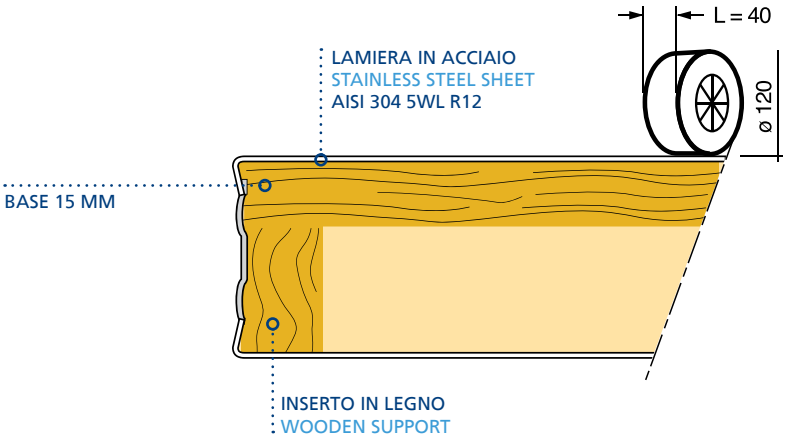

*** Portata statica:** Per pavimenti poggiati su vespaio areato a intervallo 400 mm la portata si riduce del 60%. Su vespaio areato a intervallo 200 mm si riduce del 40%. La portata statica dei pavimenti pedonabili rimane invariata.

**** Portata dinamica:** Su carrello a quattro ruote 120x40 non metalliche (vedi disegno)

***** Portata puntuale:** Si intende un carico su una superficie limitata a cm² 10 (ad esempio un piede di scaffalatura)

****** Condizioni di posa:** appoggio continuo su pavimento in c.a. perfettamente piano)

*** Static load:** For floors having underfloor spacers with 400 mm distance the load is reduced of 60%. Spacers with 200 mm distance the reduction is of 40%. The static load of walk-in floors remains unchanged.

**** Dynamic load:** On a non metalic 4 wheel trolley 120x40 (see drawing)

***** Precise load:** On a limited surface of 10 cm² (for example the foot of shelving)

****** Installation terms:** uniform bearing on concrete floor perfectly leveled

Armadi e Minicelle
Cabinets and Mini-Coldrooms

Armadi e Minicelle
Cabinets and Mini-Coldroo

Armadio KLA
con Freeblock hi 203-243

Cabinet KLA
with Freeblock hi 203-243

CARATTERISTICHE STANDARD

- Pannelli plastificati con isolazione poliuretano 40 kg/m3
- Angolari: plastificati con isolazione
- Serraggio: con fasteners a doppio aggancio e sistema di centraggio FAST-FIT
- Porte: luce netta 61x172 (mod. SP6 o SN6)
- Chiusura con chiave
- Pavimento con finitura interna arrotondata
- Illuminazione interna (su impianto FB)

STANDARD FEATURES

- Panels: non-toxic PVC-coated steel sheet injected with polyurethane 40kg/m3
- Edges: insulated PVC coated
- Assembly: with twin-hook fasteners and FAST-FIT centering system.
- Doors: clear passage 61x172 (Mod. SP6 or SN6)
- Key lock
- Floor with internal rounded finishing
- Internal lights (on FB unit)

PATENTED TECHNOLOGY

PENTANO
PENTANE

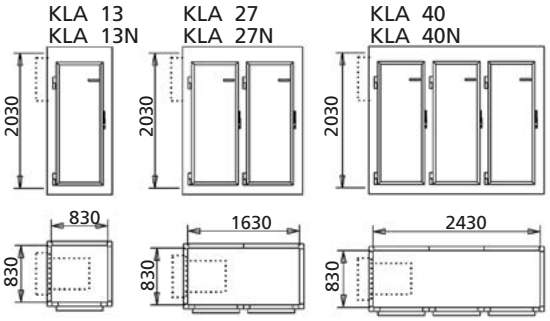

hi 203	hi 243
S6 he 215	S6 he 255
S10 he 223	S10 he 263

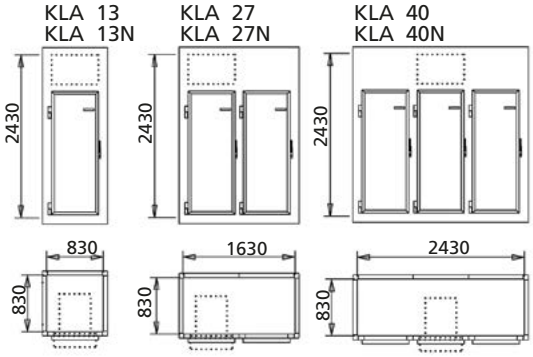

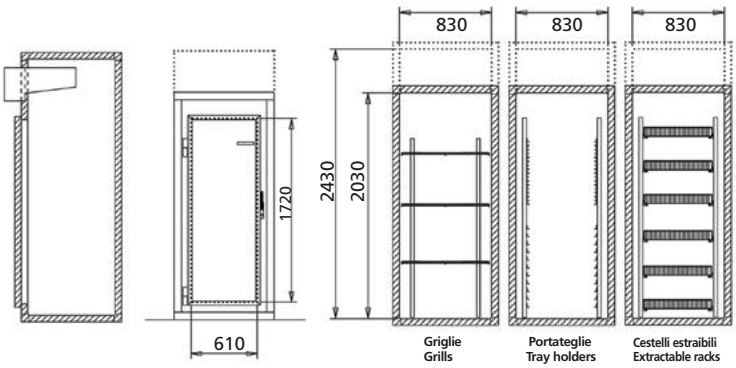

Nuovo angolare brevettato
New patented edge

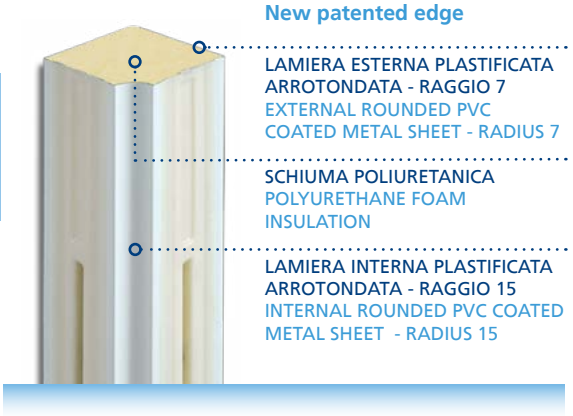

Set 3 Griglie
Set 3 wireshelves

Cestelli Estraibili
Extractable racks

Freeblock R290

Armadi e Celle Self Service
hi 203 con Misaerm

Self Service Cabinets and Coldrooms
hi 203 with Misaerm

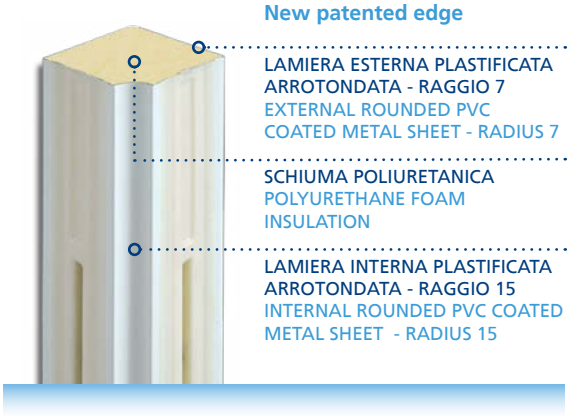

S6
hi 203
he 215

S10
hi 203
he 223

CARATTERISTICHE STANDARD

- Pannelli in lamiera plastificata atossica con isolazione in poliuretano densità 38/40 kg/m³
  S6 K= 0,336 W/m2K
  S10 K= 0,208 W/m2K
- Pavimenti pedonabili antisdrucciolo in lamiera plastificata atossica.
- Serraggio dei pannelli con fastener a doppio aggancio e sistema FAST-FIT di centraggio. Lamiere di raccordo inox AISI 304 per le porte a vetri.
- Porte a vetro camera (doppia camera con vetro esterno di sicurezza) con illuminazione incorporata (strisce a led) con impianto elettrico precablato completo di reattori e starter.
- Attrezzatura interna (opzione) costituita da scaffalature con ripiani grigliati, regolabili in altezza e inclinabili, in filo zincato e plastificato per uso alimentare. La struttura è in acciaio zincato verniciata a polveri epossipoliestere.
- La refrigerazione è prevista con unità condensanti remote MISAERM (opzione) ed evaporatori ventilati premontati sul pannello soffitto.
- Quadro di comando a microprocessore con funzioni di termometro, termostato, temporizzatore e interruttore dell'unità condensante.

STANDARD FEATURES

- Panels: non-toxic PVC-coated steel sheet injected with polyurethane 40kg/m3
  S6 K = 0,336 W/m2K
  S10 K = 0,208 W/m2K
- Antislip walk-in floor panels in non-toxic PCV-coated steel sheet.
- Panel assembly with twin-hook fasteners and FAST-FIT centering system. S.S. AISI 304 connection plates for glassdoors.
- Double glazed doors (with airspace and external safety glass), fitted lighting (strip led), pre-wired electrical plant complete with condensers and starter.
- Interior fitted with grill-type shelves (options), ajustable for height and inclination, of galvanized metal, plastic coated for use with foods. Supports are in galvanized steel, epoxy-polyester powder-painted.
- Refrigeration provided by MISAERM remote Condensers (options) and evaporators pre-fitted to ceiling panel.
- Control panel with microcomputer providing Thermometer, thermostat, timer and condenser unit switch functions.

PATENTED TECHNOLOGY
MVS MISA VACUUM SYSTEM
FASTENER MISA FASTENER SYSTEM
FAST FIT MISA JOINING-GUIDE SYSTEM
FOR ENVIRONMENT
PENTANO
PENTANE

Piante Layouts

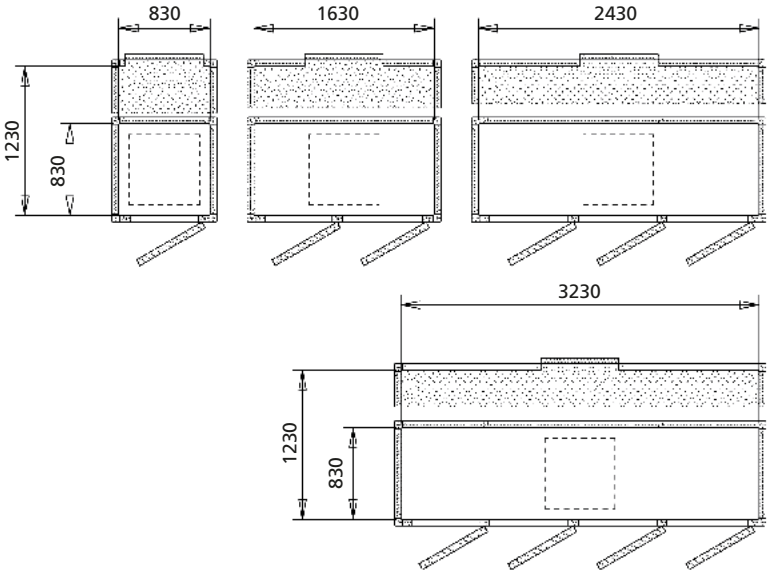

MisaErm

Minicelle KLM20

Mini-coldrooms KLM20

PATENTED TECHNOLOGY

PENTANO
PENTANE

Certificazione HACCP

CARATTERISTICHE STANDARD

- **Pannelli:** plastificati con isolazione poliuretano 40 kg/m³
- **Angolari:** rivestimento in lamiera plastificata atossica, isolazione in poliuretano
- **Pavimenti:** plastificati con isolazione
- **Serraggio:** con fasteners a doppio aggancio e sistema di centraggio FAST-FIT
- **Porte:** luce di passaggio cm 61x190 (mod. PP6 o PN6) cm 70x190 (mod. PP7 o PN7). Chiusura con chiave e sblocco di sicurezza.
- **Profili a "U":** in dotazione per celle S6 senza pavimento
- **Set illuminazione LED 7W**

STANDARD FEATURES

- **Panels**: non-toxic PVC-coated steel sheet injected with polyurethane 40kg/m3
- **Edges:** insulated PVC coated
- **Floors:** antislip walk-in floor panels in non-toxic PCV-coated steel sheet
- **Assembly:** with twin-hook fasteners patented FAST-FIT centering system.
- **Doors:** clear passage cm 61x190 (mod. PP6 o PN6) cm 70x190 (mod. PP7 o PN7). Key lock and internal safety release
- **"U" sections:** provided for S6 coldrooms without floor.
- 7W LED **lighting kit**

MisaSplit MS

MisaSplit MSG

Freeblock R290

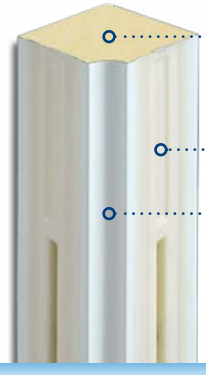

Nuovo angolare brevettato
New patented edge

ISOLAMENTO CON SCHIUMA POLIURETANICA
POLYURETHANE FOAM INSULATION

SET AGGANCIO IN ABS
ABS HOOKING SET

FINITURA SANITARIA INTEGRATA
INTEGRATED SANITARY FINISH

Pavimento pedonabile PED
Walk-in floor PED

Finitura in lamiera di acciaio zincata e plastificata spessore 0,7 mm antisdrucciolevole. Isolazione in poliuretano iniettato D=40 kg/m³
PVC coated galvanized steel finish thickness 0,7 mm antislip. Insulation with injected polyurethane D=40 kg/m³

Portata statica 1500 kg/m²
Portata puntuale 100 kg
Static load 1500 kg/m²
Precise load 100 kg

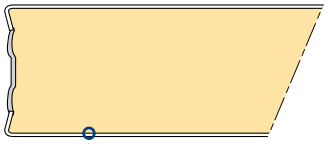

LAMIERA ZINCATA PLASTIFICATA 7/10
PVC COATED GALVANIZED STEEL SHEET 7/10

Piante Minicelle
Mini-coldrooms layouts

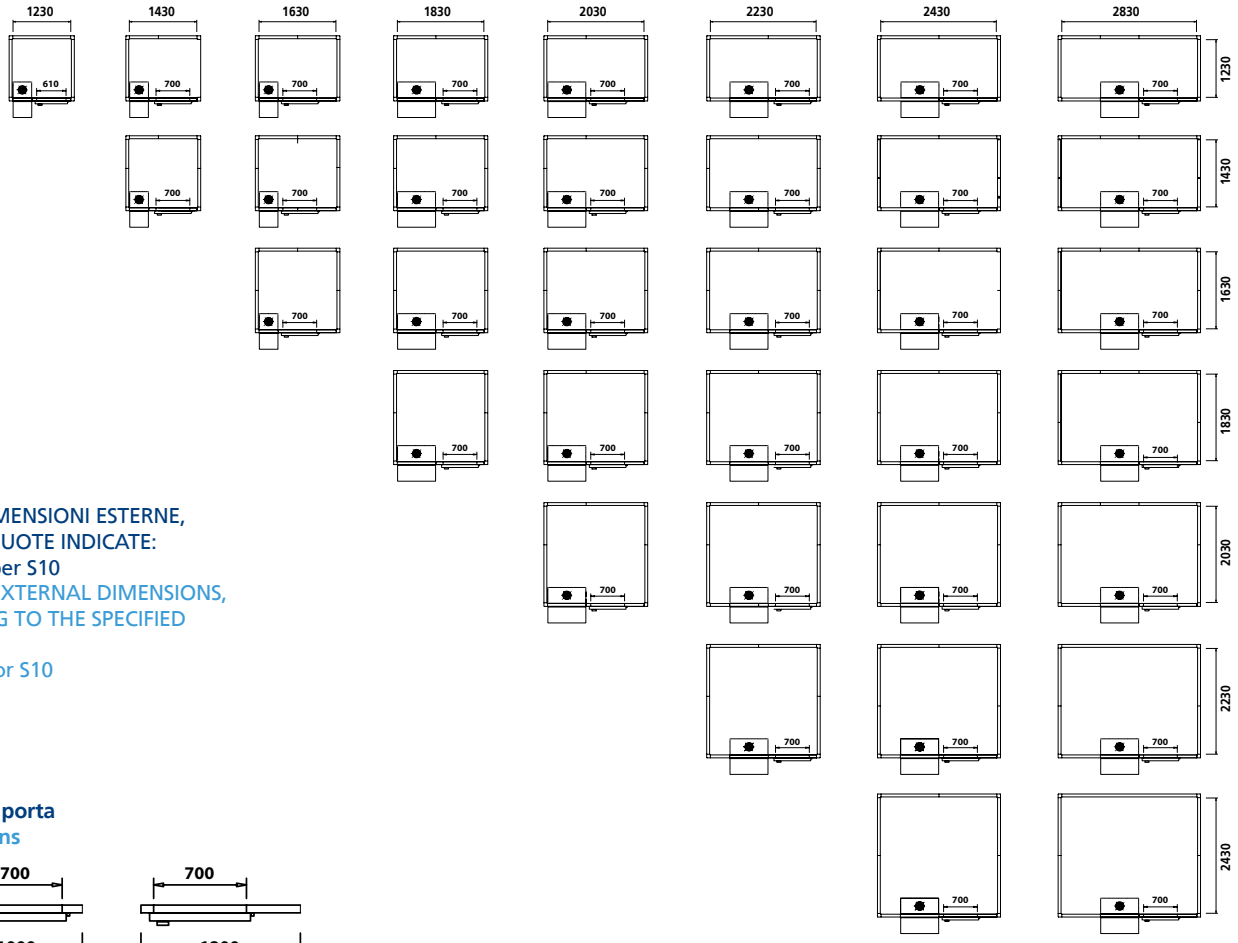

PER OTTENERE LE DIMENSIONI ESTERNE, AGGIUNGERE ALLE QUOTE INDICATE:
cm 12 per S6, cm 20 per S10

TO CALCULATE THE EXTERNAL DIMENSIONS, ADD THE FOLLOWING TO THE SPECIFIED DIMENSIONS:
12 cm for S6, 20 cm for S10

Dimensioni pannello porta
Door panel dimensions

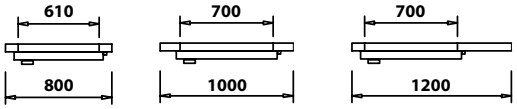

S6 0/+6°C

- Temp. ambiente: 32°C
- Spessore isolamento 60 mm
- Temp. introd. prodotti freschi: 20°C
- Moviment. giornaliera prodotto: 30 kg/m³
- Funzionamento giornaliero: 18 ore

- Ambient temp.: 32°C
- Insulation thickness: 60 mm
- Fresh products input temperature 20°C
- Daily product turnover: 30 kg/cu.m
- Daily working time: 18 hours

S10 -18/-20°C

- Temp. ambiente: 32°C
- Spessore isolamento 100 mm
- Pavimento: isolato
- Temp. introd. prodotti surgelati: -14°C
- Moviment. giornaliera prodotto: 35 kg/m³
- Funzionamento giornaliero: 18 ore

- Ambient temp.: 32°C
- Insulation thickness: 100 mm
- Floor: insulated
- Frozen products input temp.: -14°C
- Daily product turnover: 35 kg/cu.m
- Daily working time: 18 hours

Minicelle KLM20
Accessori

Mini-coldrooms KLM20
Accessories

SCAFFALATURA AL2 IN ALLUMINIO

Struttura portante in profilato di alluminio ad alta resistenza anodizzato.
Ripiani amovibili in plastica speciale atossica ad alta resistenza in colore grigio alluminio.
Piedini regolabili e bulloneria in acciaio inox.

ALUMINUM AL2 SHELVES

Support structure made with high strength anodized aluminum section bars.
Removable tiers made of special high strength non-toxic plastic material, grey color.
Adjustable stainless steel feet and bolts.

GANCERE

Struttura portante realizzata in alluminio ad alta resistenza anodizzato.
Per medie o grandi portate.
Profondità 120.

HOOK HOLDERS

Bearing structure made of anodized high strength aluminium.
For average or high capacities.
Depth 120.

GANCIO IN NYLON
Portata singolo gancio: 50 kg
NYLON HOOK
Carrying capacity of every hook: 50 kg

GANCIO INOX
Portata singolo gancio: 30 kg
STAINLESS STEEL HOOK
Carrying capacity of every hook: 30 kg

Scaffalature modulo 20 cm

Shelvings 20 cm modularity

CARATTERISTICHE STANDARD

- Struttura portante in profilato di alluminio ad alta resistenza anodizzato.
- Ripiani amovibili in plastica speciale atossica ad alta resistenza in colore grigio alluminio.
- Piedini regolabili e bulloneria in acciaio inox.

STANDARD FEATURES

- Supporting structure made of high strength anodised aluminium.
- Removable tiers in atoxic high strength plastic material
- Adjustable feet, screw and bolts in stainless steel.

Sezione scaffalatura
Shelving section

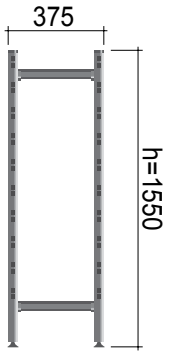

Schema tecnico scaffalatura
Shelving technical layout

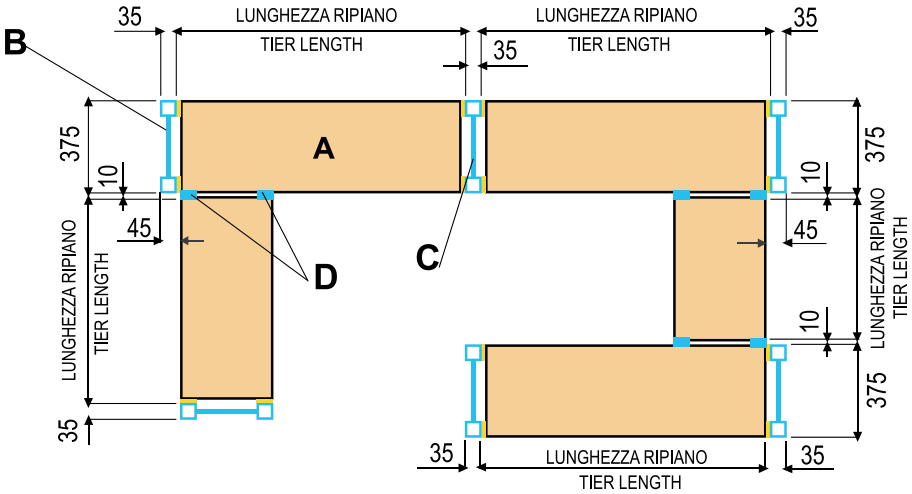

Scaffalature modulo 20 cm

Shelvings 20 cm modularity

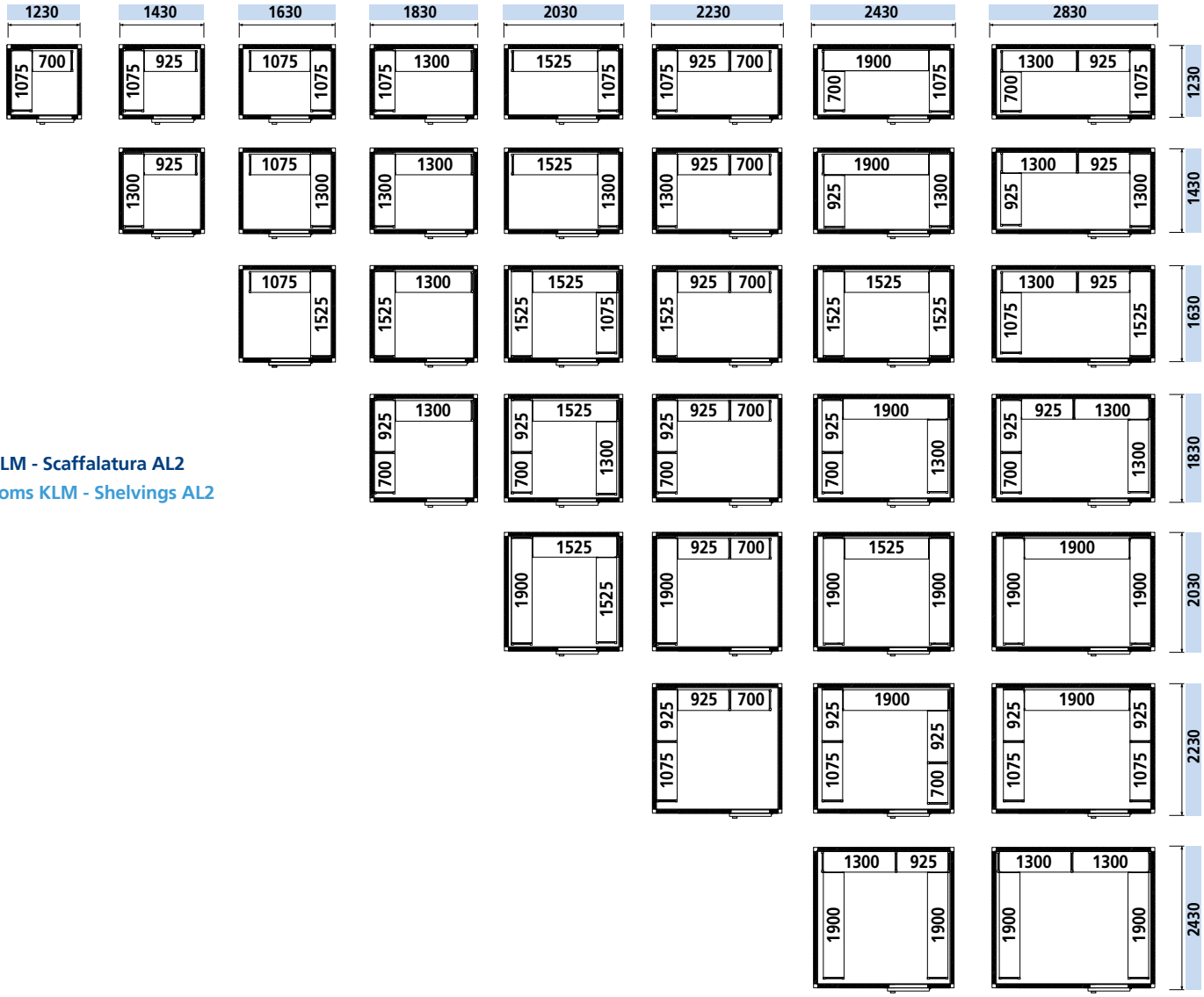

Celle KLM - Scaffalatura AL2

Coldrooms KLM - Shelvings AL2

MASTERY IN COLDROOMS

www.misa-coldrooms.com

Per maggiori informazioni
contattare il proprio referente
commerciale o scrivere qui
Contact your local sales
representative or write here
for more information

Azienda certificata
EN ISO 9001:2008
Certified Quality System